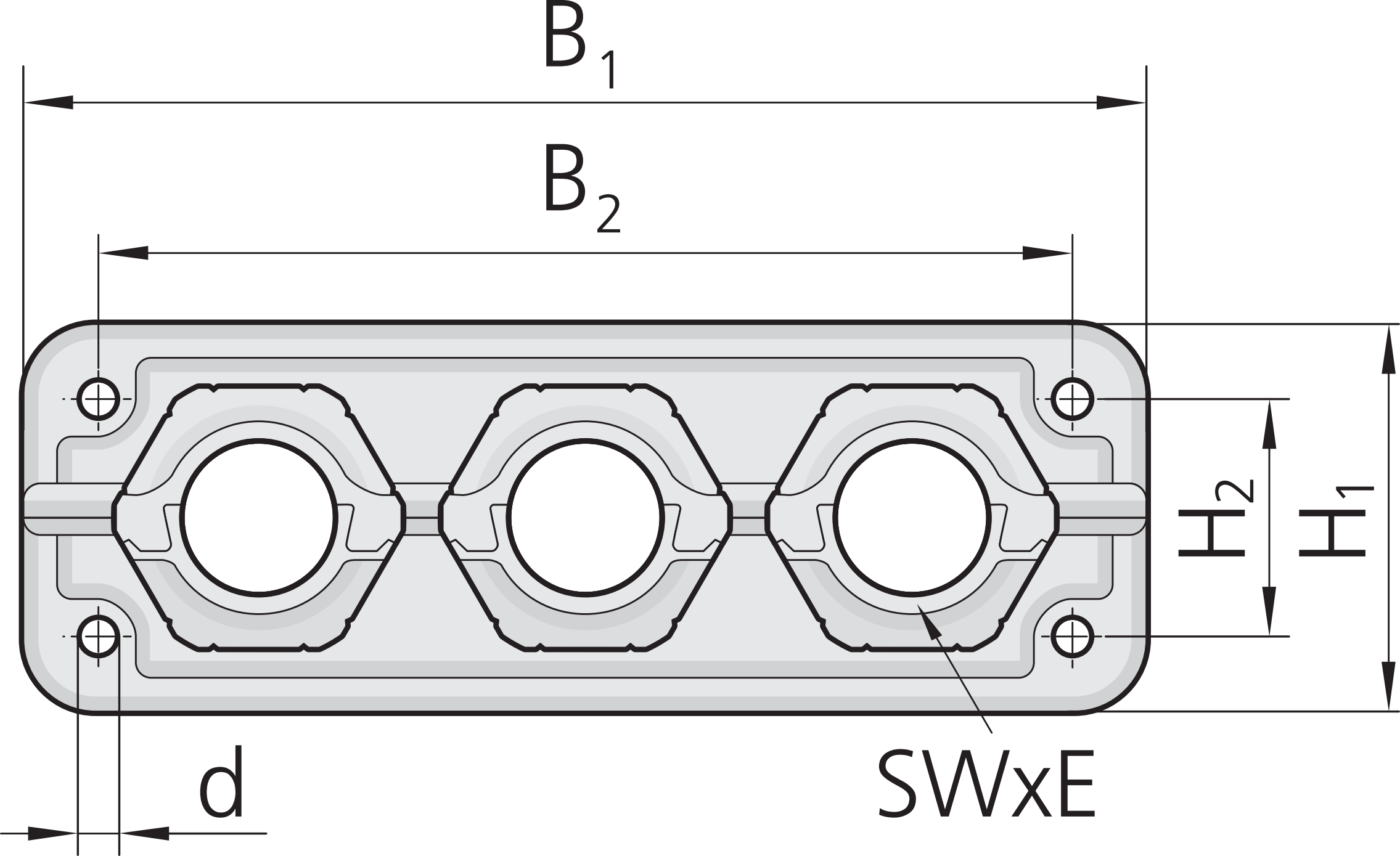
B1
B2
H2
H1
d
SWxE